WWW.DIGITALKHODRO.COM 021 62 99 92 92

FRONT WIPER & WASHER E7C6BE09

Front Wiper & Washer (1) SD981-1

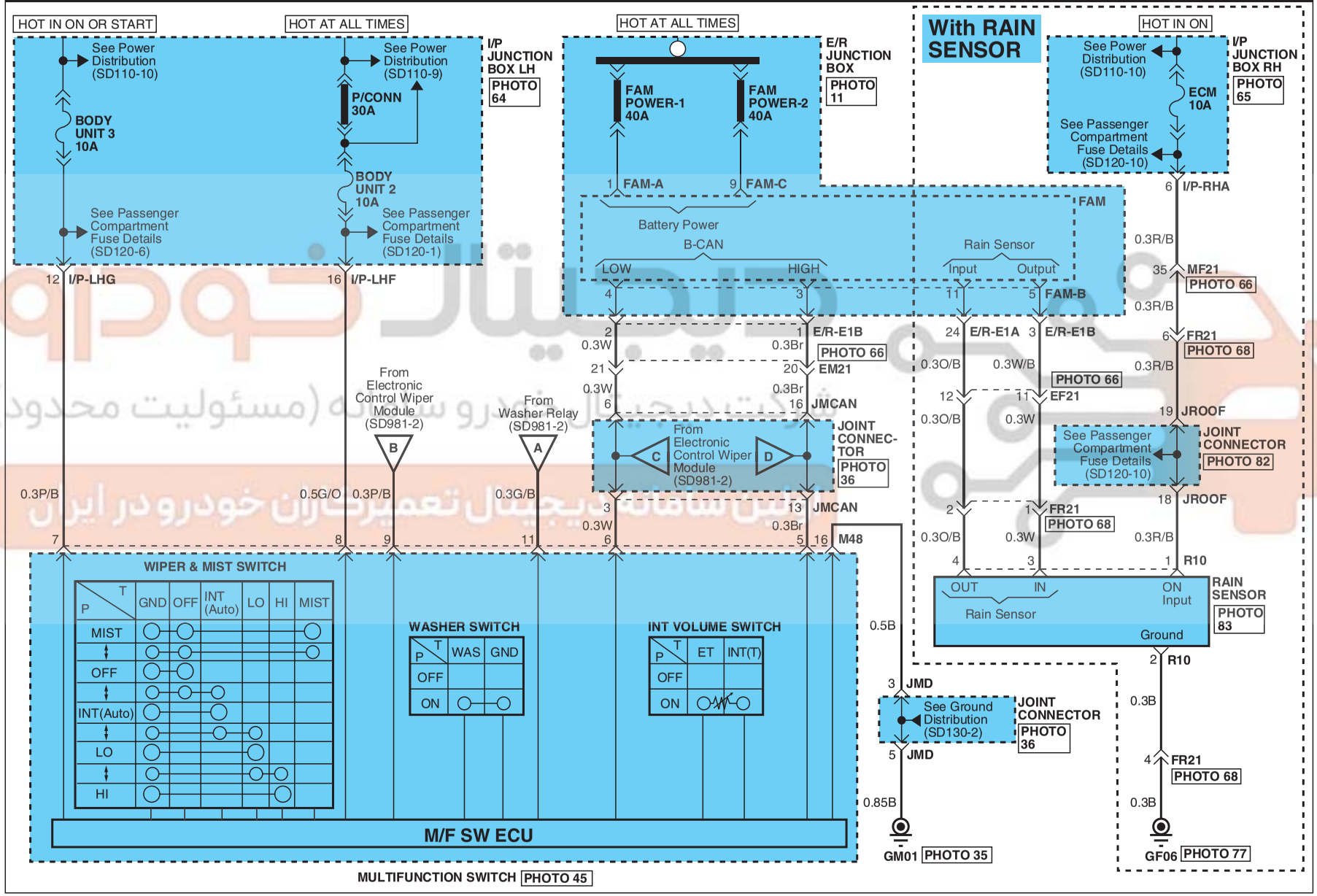

WWW.DIGITALKHODRO.COM 021 62 99 92 92

WWW.DIGITALKHODRO.COM 021 62 99 92 92

Front Wiper & Washer (2)

SD981-2

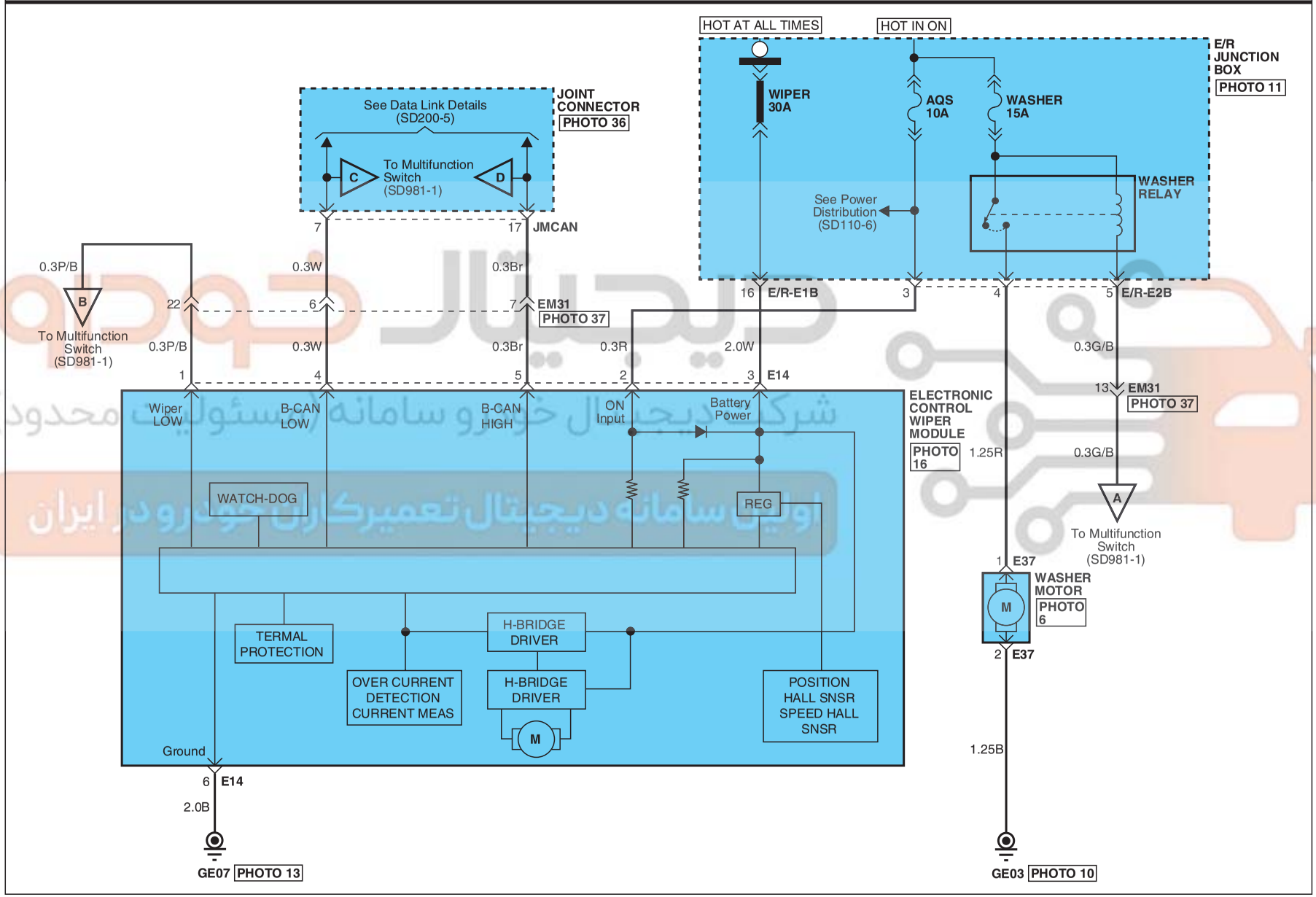

EBHSD9981BL

WWW.DIGITALKHODRO.COM 021 62 99 92 92

WWW.DIGITALKHODRO.COM 021 62 99 92 92

Front Wiper & Washer (3) SD981-3

E14

YAZ_110WP_06F_GR

E37

YAZ_090IIWP_02F_B_1

FAM-A

*	6	5	4	3	2	1
13	12	11	10	9	8	

FAM-B

6	5	4	3	2	*
*	11	*	*	8	7
18	*	16	*	*	13

FAM-C

9	4	3	2	*
	8	7	6	5

M48

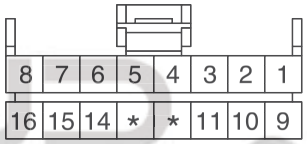

AMP_040M1_16F_B

R10

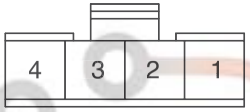

MLX_FIT_04F_B

شرکت دیجیتال خودرو سامانه (مسئولیت محدود)
اولین سامانه دیجیتال تعمیرکاران خودرو در ایران

WWW.DIGITALKHODRO.COM 021 62 99 92 92