WWW.DIGITALKHODRO.COM 021 62 99 92 92

SQR484F Cooling System

Circuit Diagram (Page 1 of 1)

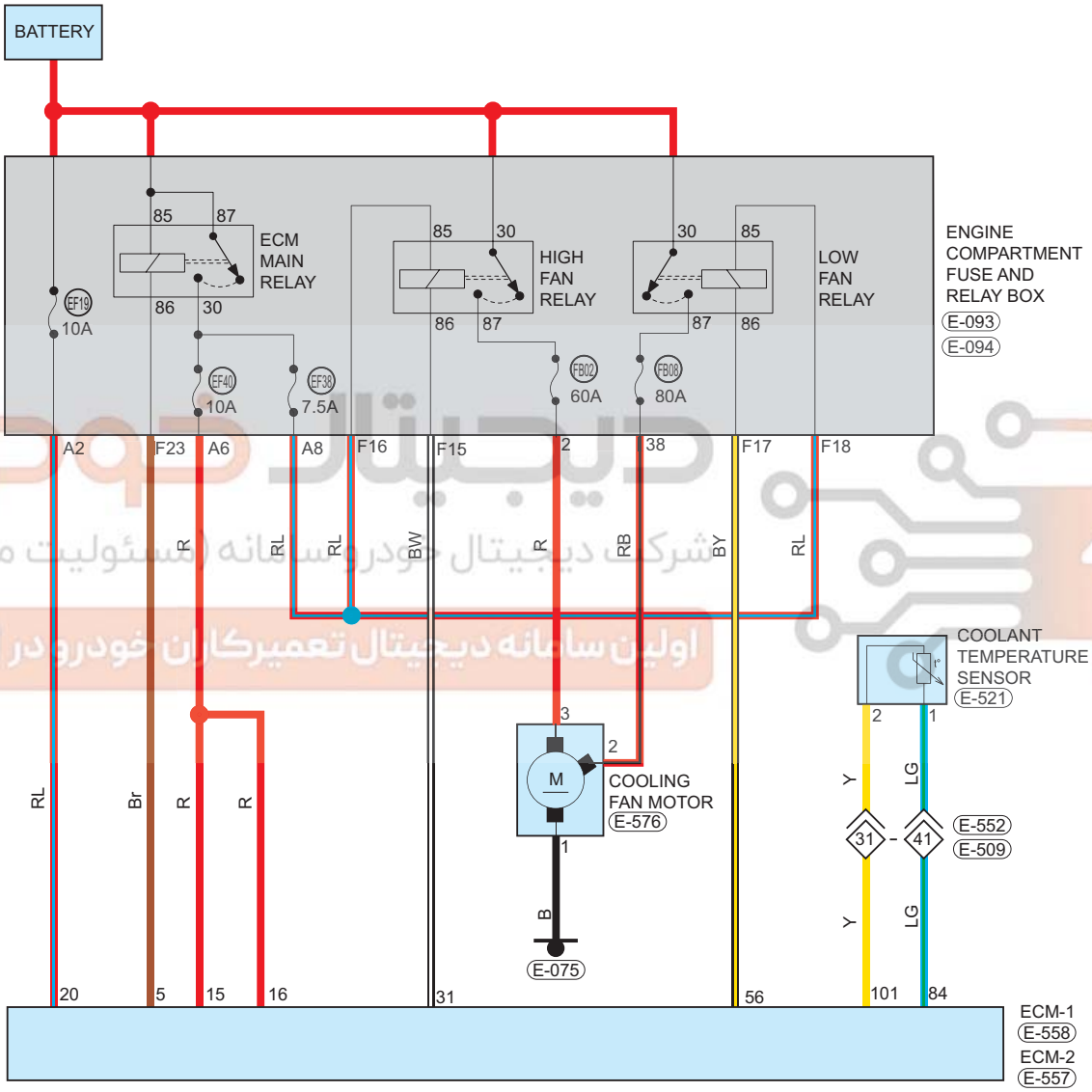

ET21090310

شرکت دیجیتال خودرو سامانه (مسئولیت محدود)
اولین سامانه دیجیتال تعمیرکاران خودرو در ایران

WWW.DIGITALKHODRO.COM 021 62 99 92 92