WWW.DIGITALKHODRO.COM 021 62 99 92 92

Circuit Diagram (Page 2 of 2)

CVT

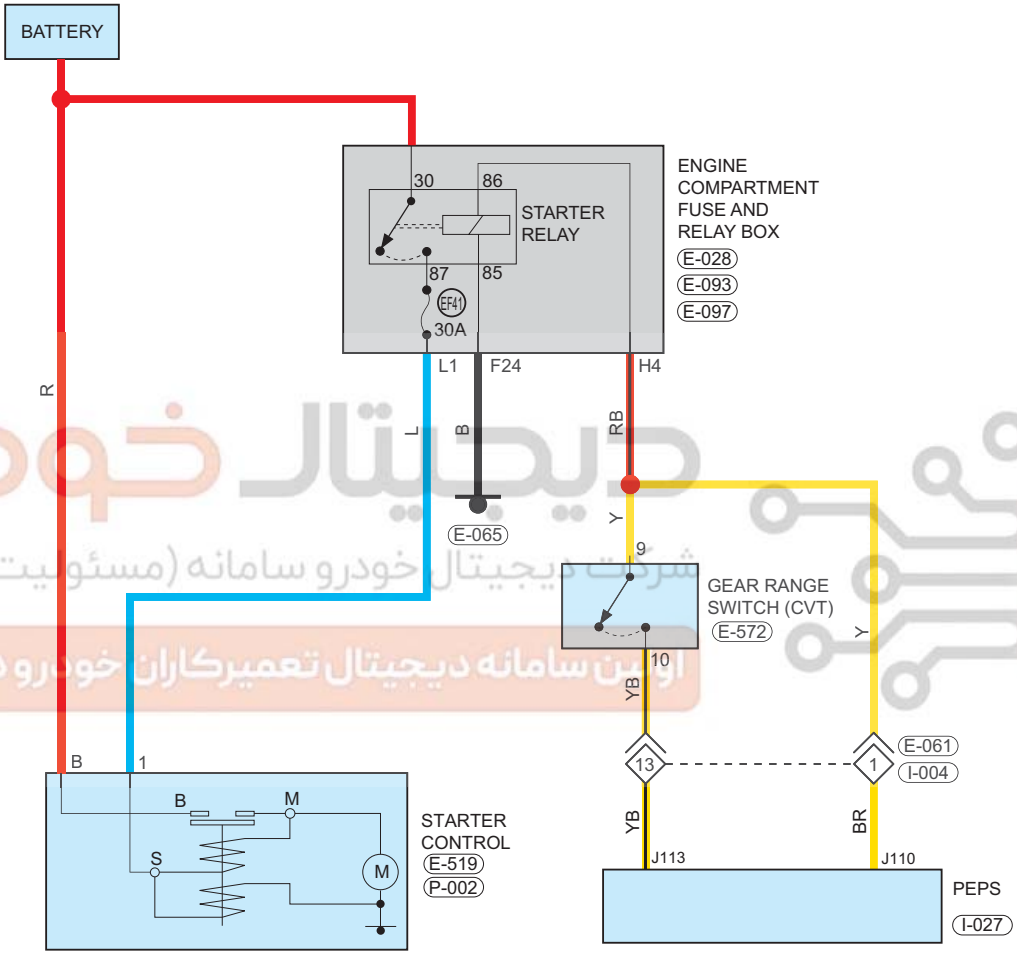

شرکت دیجیتال خودرو سامانه (مسئولیت محدود)
اولین سامانه دیجیتال تعمیرکاران خودرو در ایران

09

ET21090390

WWW.DIGITALKHODRO.COM 021 62 99 92 92